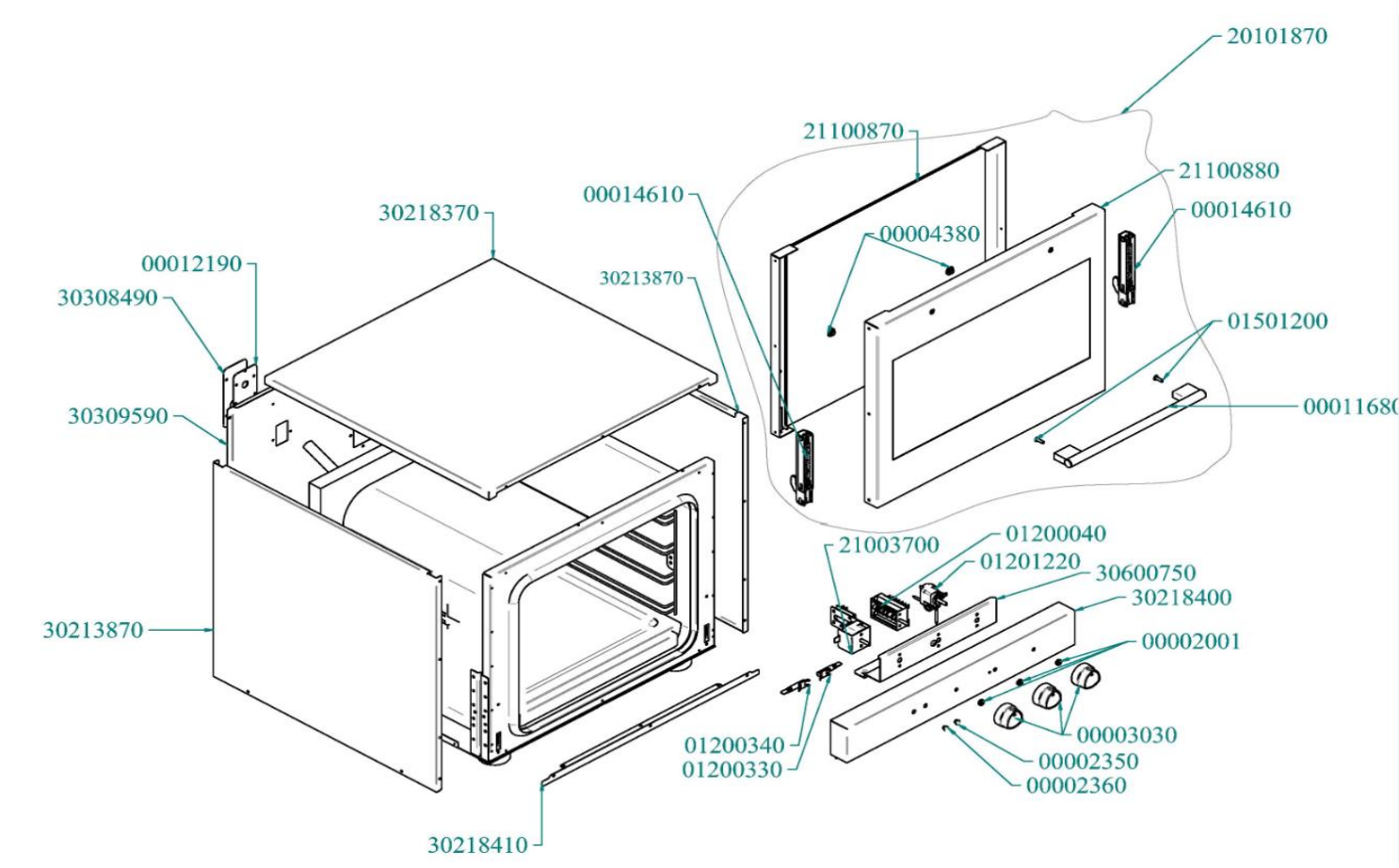
20101870
21100870
21100880
00014610
00014610
30218370
00004380
00012190
30213870
30308490
01501200
30309590
00011680
21003700
01200040
01201220
30600750
30218400
30213870
00002001
01200340
01200330
00003030
00002350
00002360
30218410

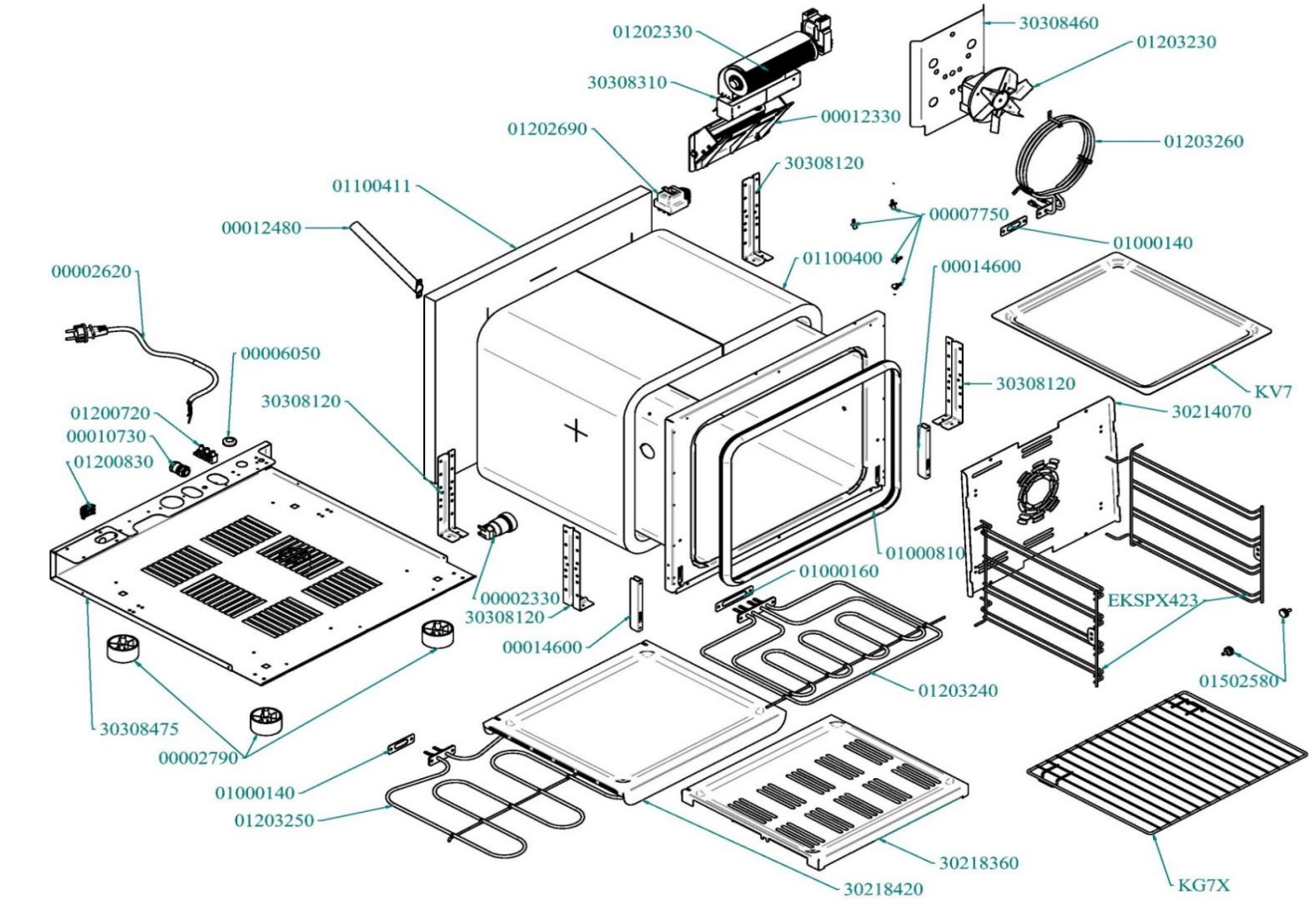
01202330
30308460
01203230
30308310
00012330
01202690
01203260
30308120
01100411
00007750
00012480
01000140
01100400
00014600
00002620
00006050
30308120
KV7
01200720
30308120
30214070
00010730
01200830
01000810
01000160
00002330
30308120
EKSPX423
00014600
01502580
01203240
30308475
00002790
01000140
01203250
30218360
30218420
KG7X